Régulateur de tension de l'Arduino MEGA 2560 cramé…

Attention cette manipulation est simple, mais elle demande un minimum de connaissances en électronique.
Je fournis ce tutoriel, vous engagez votre propre responsabilité dans sa mise en œuvre.

Repérer la bêtes qui est généralement boursoufflée ou même percée

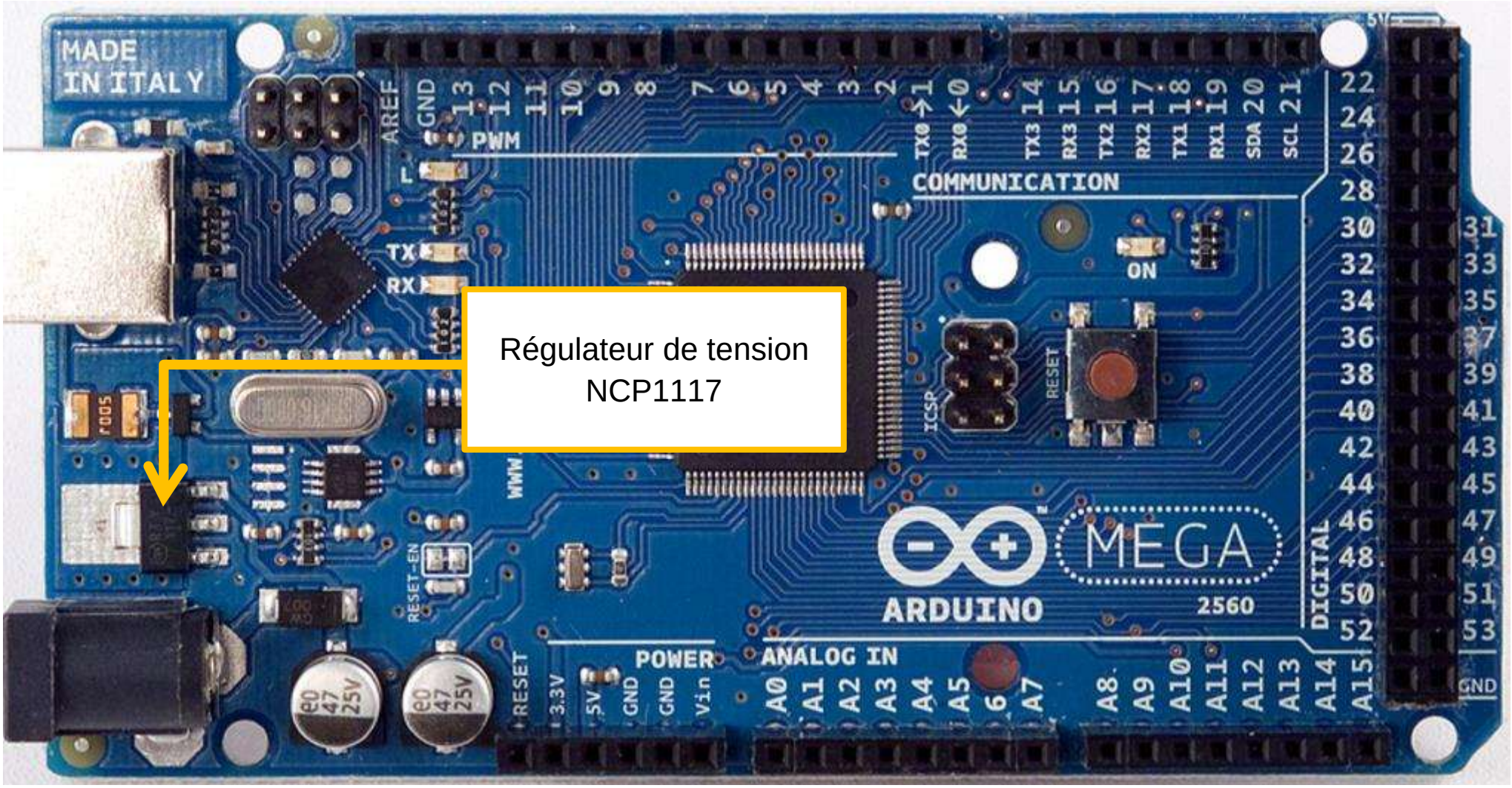

1°) Déposer le régulateur à l'aide d'un fer à souder (braser) → Les 4 points de fixation.

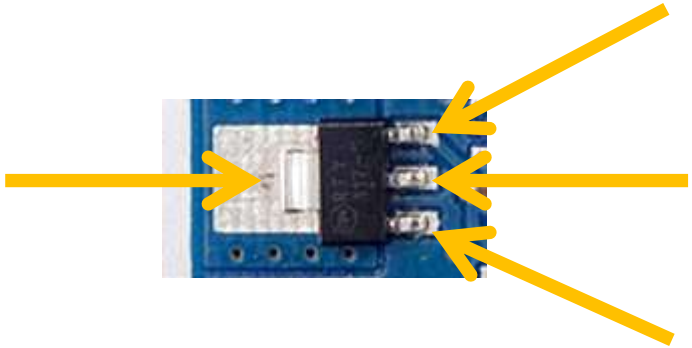

2°) Repérer les différences de brochage des composants.

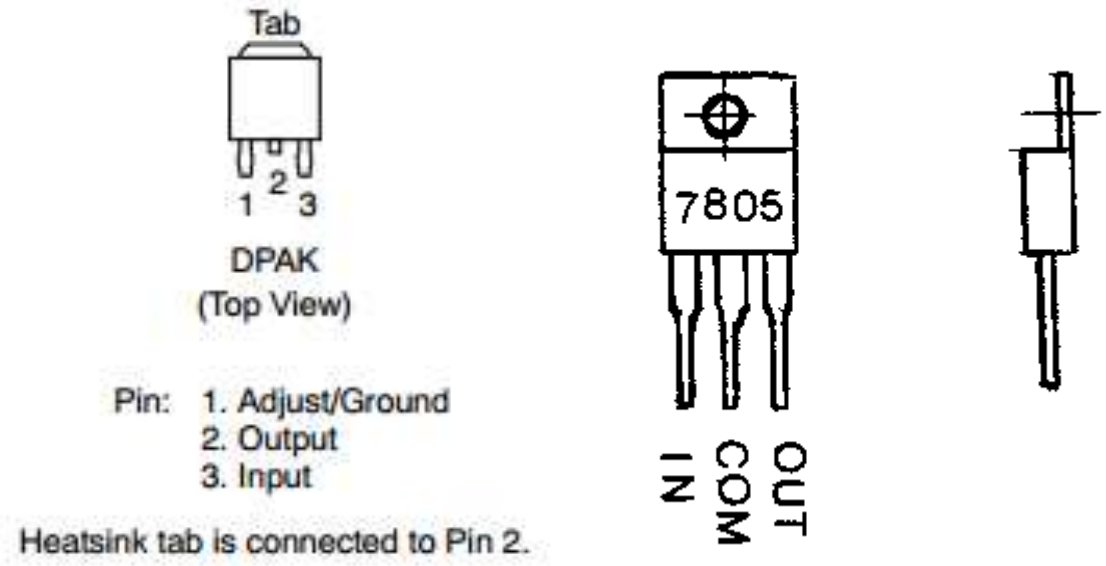
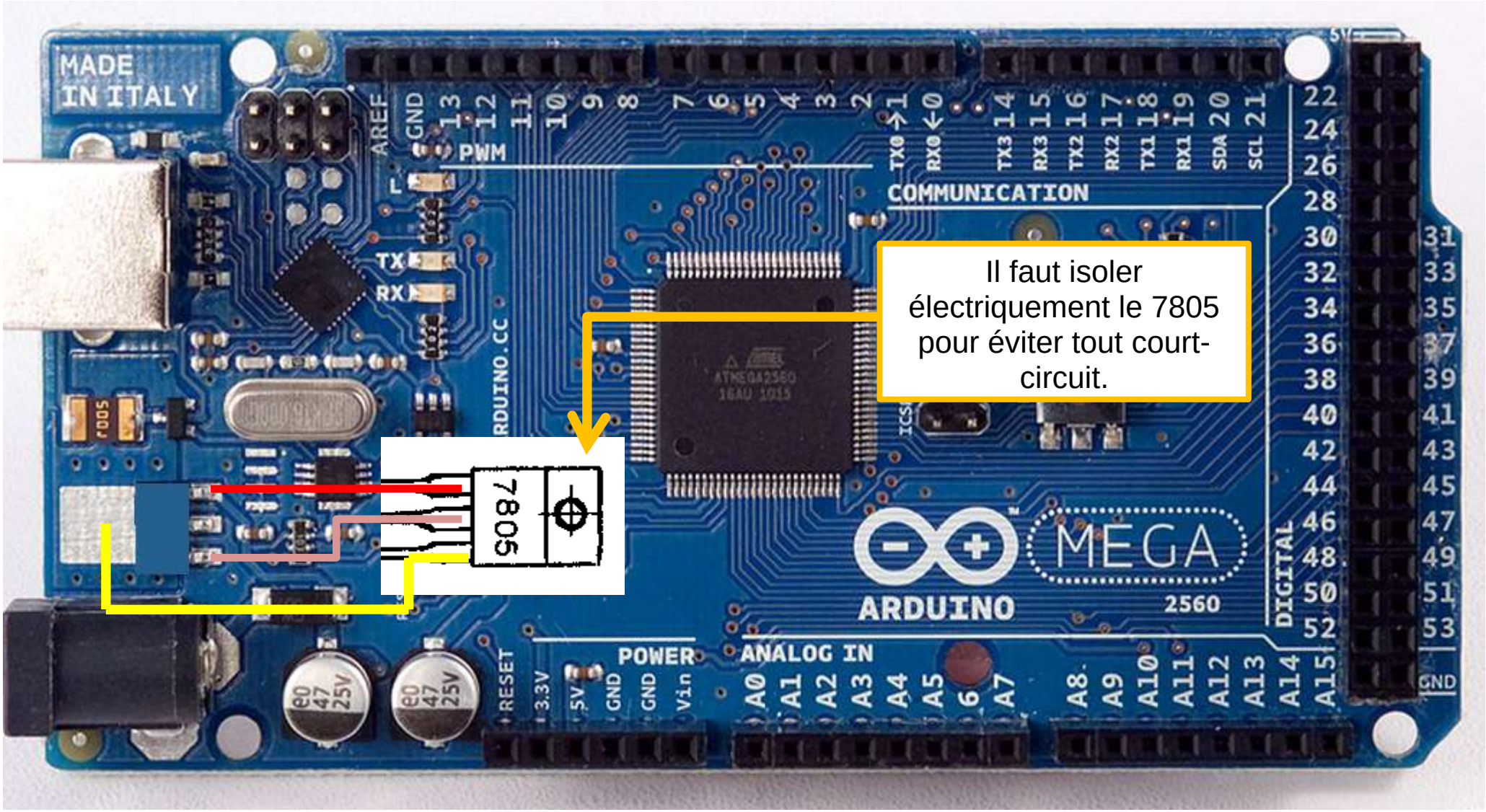
3°) Souder (braser) le 7805 → Attention au court-circuit